Elektro-Vierradstapler Jungheinrich EFG550 4,9t

Technische Spezifikationen

Typ	EFG550
Hersteller	Jungheinrich AG
Länge Transport (mm)	2802
Breite Transport (mm)	1450
Höhe Transport (mm)	2475
Transportgewicht (kg)	8450
Tragkraft (kg)	4990
Hubhöhe (mm)	5275
Freihub (mm)	1615
Lastschwerpunkt (mm)	500
Reifen	nicht kreidende Reifen
Ladeanschluß	Kabel mit Stecker 400V / 32A CEE
Antrieb	Elektro
Motorleistung (kW)	15
Ausstattung	Vollkabine
Bemerkung	Stecker Ladegerät 400V 16/32A
ecoRent	ja
Art.-Nr.	**GSE4-49-52-25**

Pluspunkte

+ Hochleistungsstapler mit optimaler Energieeffizienz
+ Elektrisch-hydraulische Lenkung für verbesserten Bedienkomfort
+ Seitlicher Batteriewechsel mit SnapFit
+ Schnell und intuitiv anpassbares Bedienkonzept
+ Fahrerorientiertes Ablagen-Design
+ Kompakthubgerüst für beste Durchsicht
+ Hohe Fahrstabilität durch extrem niedrigen Schwerpunkt und hoch angelenkte Pendelachse
+ Hoher Fahrkomfort und hohe Umschlagleistung durch Hydrostatic Drive

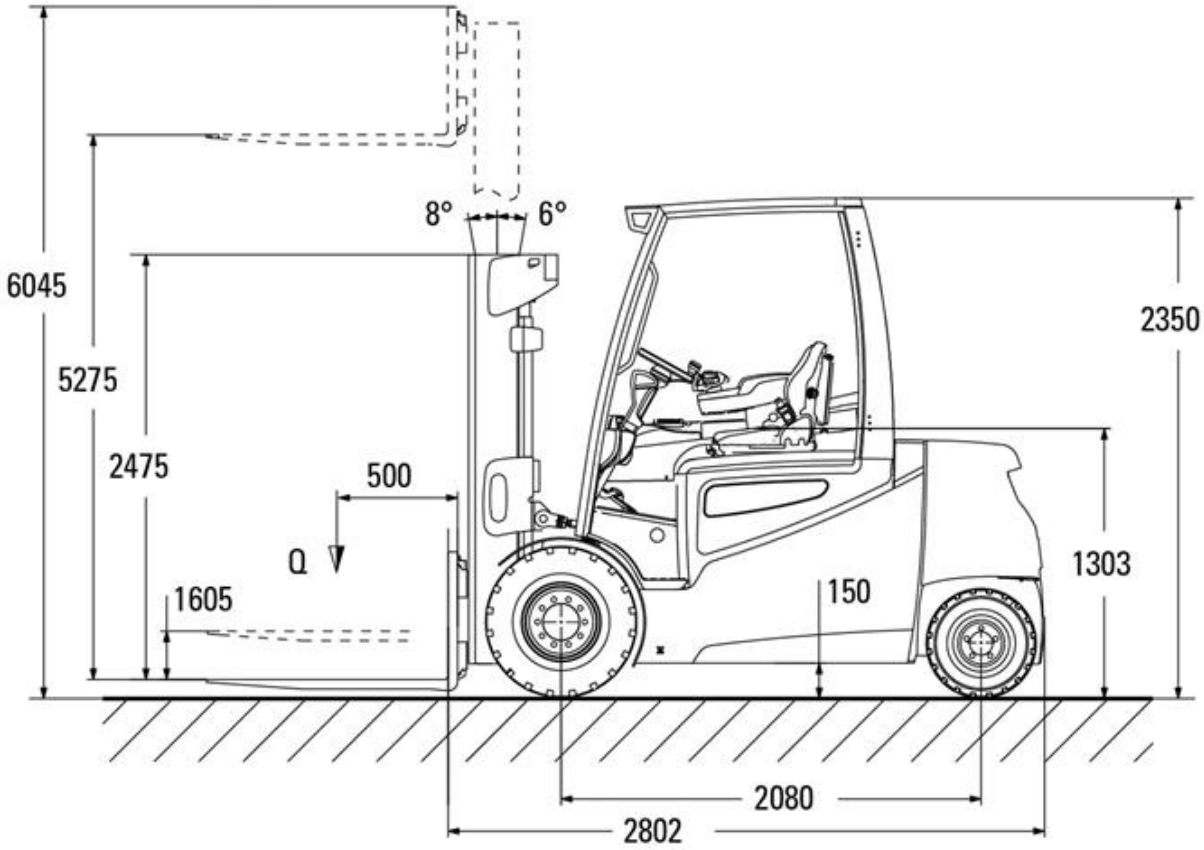
8°
6°
6045
5275
2475
500
Q
1605
150
1303
2350
2080
2802

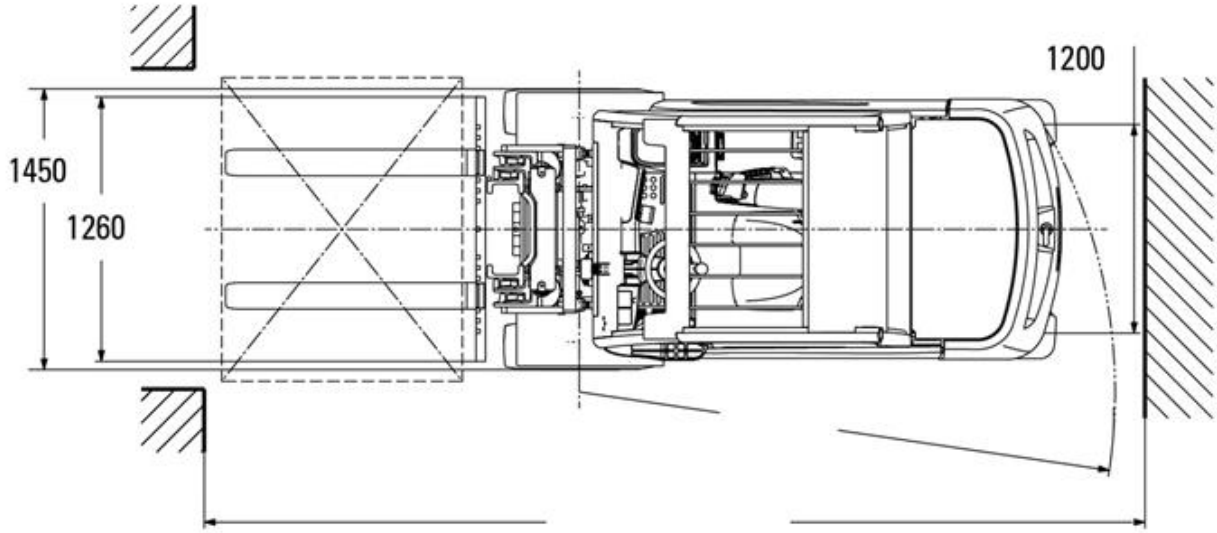
1200
1450
1260

Alternative Produkte:

Elektro-Vierradstapler Jungheinrich EFG550s 4,9t von Jungheinrich AG

Elektro-Vierradstapler Jungheinrich EFG550s 4,9t von Jungheinrich AG

Elektro-Vierradstapler Jungheinrich EFG550s 4,9t von Jungheinrich AG

Der direkte Weg zur Miete:

0800-1805 8888 (kostenfrei anrufen)

Der direkte Weg zum ausgewählten Produkt:

https://www.zeppelin-rental.de/miete/artikel/GSE4-49-52-25

Der direkte Weg zu Zeppelin Rental:

Visit us on Facebook:

www.facebook.com/ZeppelinRental